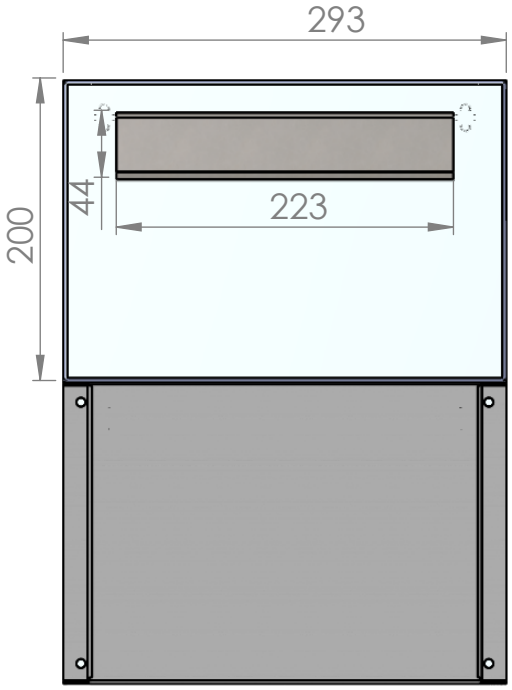
293
200
44
223

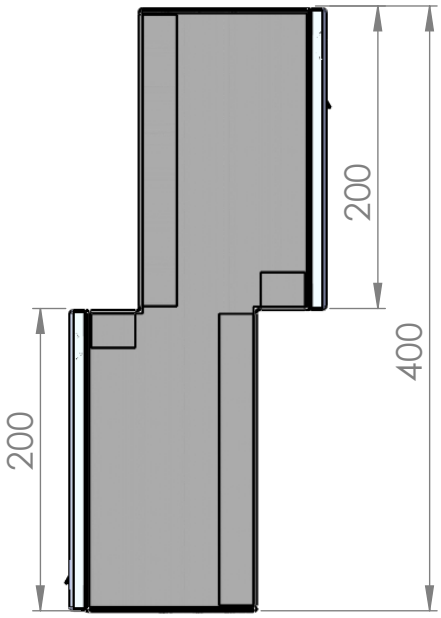
200
400
200

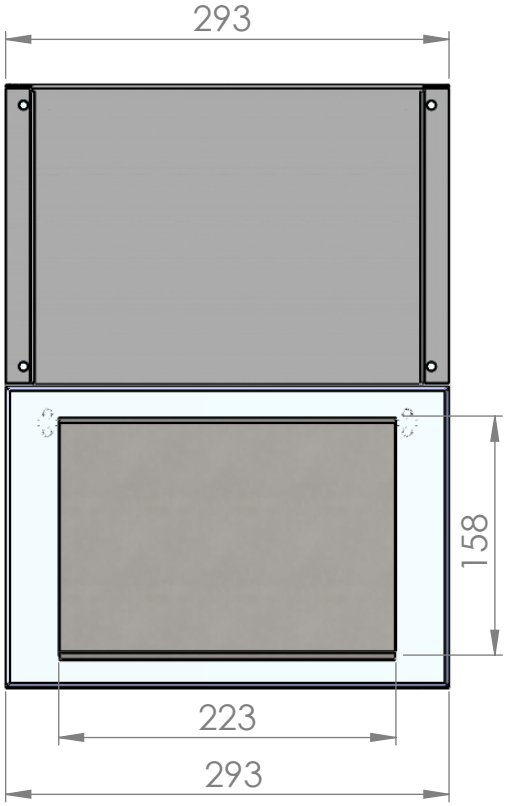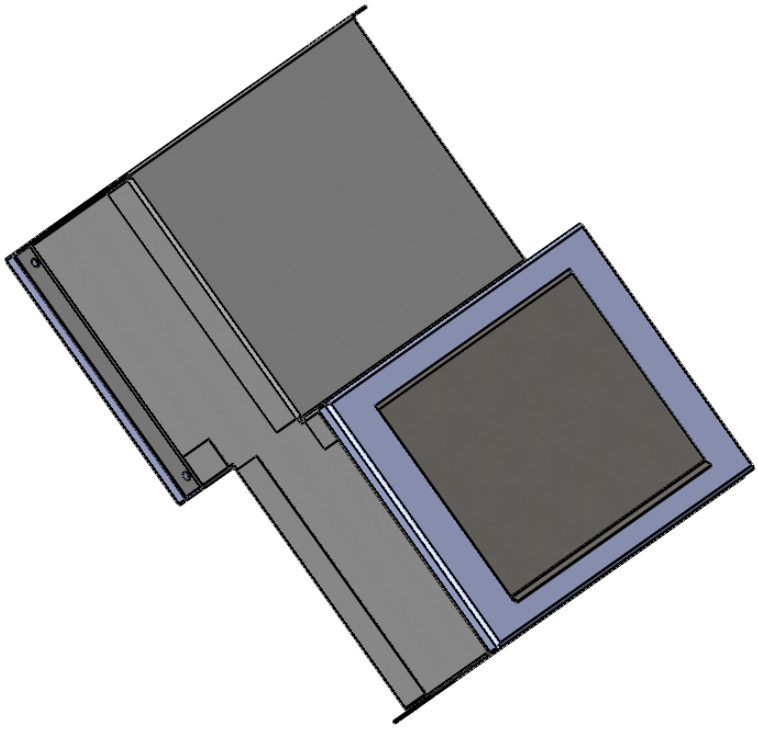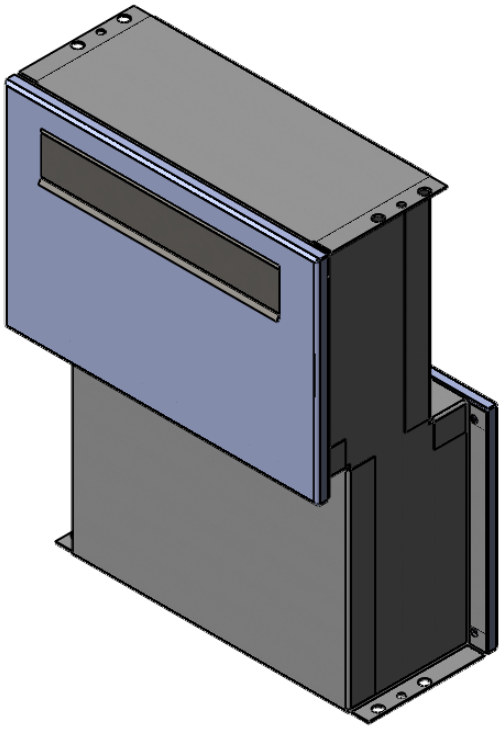
293
158
223
293